◆品牌：中联科创（ZLKC）
◆规格：2/3″ C 型 f=8mm
◆1000 万像素高分辨率
◆宽带增透膜，提高透光性能
◆低畸变，相对照度高
◆全玻设计,高低温稳定性强
◆兼容可见光和红外波段适用

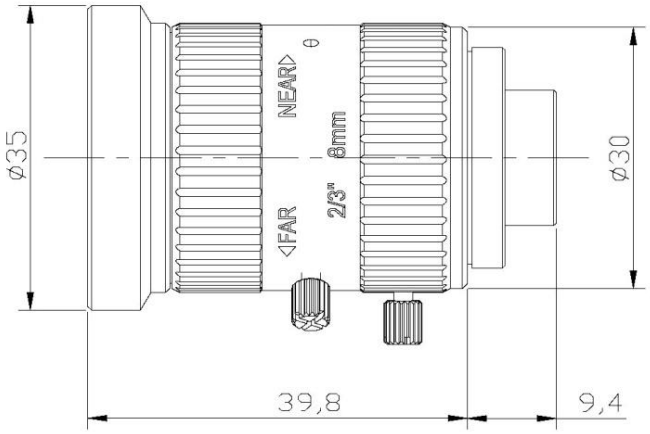

产品规格书：

1000 万像素 8mm 工业镜头 C Mount			物距 Working Distance	倍率 Magnification	视野 2/3"Field of View(mm)	
型号 Model		**VM0828MP10**	mm	X	横边 H	纵边 V
像机尺寸 Image Size		2/3-inch	1000	0.0077X	1124.3	910.8
焦距 Focal length		8mm	900	0.0085X	987.8	821.1
光圈范围 F No.		F2.8-16	850	0.0091X	934.2	776.5
最短物距 M.O.D(m)		0.15-Inf.	800	0.096X	879.7	731.2
控制方式 Operation	Iris	Manual 手动调整	750	0.010X	825.8	686.4
	Focus	Manual 手动调整	700	0.011X	771.9	641.6
视场角 Horizontal Angle of View (D×H×V)	2/3"	69.7°×58.5°×45.5°	650	0.012X	717.8	595.6
	1/2"	50.7°×42.5°×33.1°	600	0.013X	664.1	551.9
	1/3"	38°×31.9°×24.8°	550	0.014X	610.1	507.1
畸变 Distortion	-0.81%		500	0.015X	556.1	462.2
光学后焦 BFL	10.7mm		450	0.017X	502.1	417.3
法兰后焦 Flange FL	17.526mm		400	0.019X	447.9	372.3
接口 Mount	C-Mount		350	0.022X	394.0	327.5
近摄视野 Object Dimension	178. 1mm×148. 1mm(WD=150mm)		300	0.025X	340.1	282.7
外形尺寸 Dimension	Φ35×39.8mm		250	0.030X	286.2	237.8
重量 Weight	83.4g		200	0.037X	232.2	193.0
滤镜尺寸 Filter	M32.7xP0.5		150	0.048X	178.1	148.1
工作温度 Working Temperature	-20ºC ～ +60ºC		100	0.068X	125.4	104.2